Poz. 526
skala 1:10

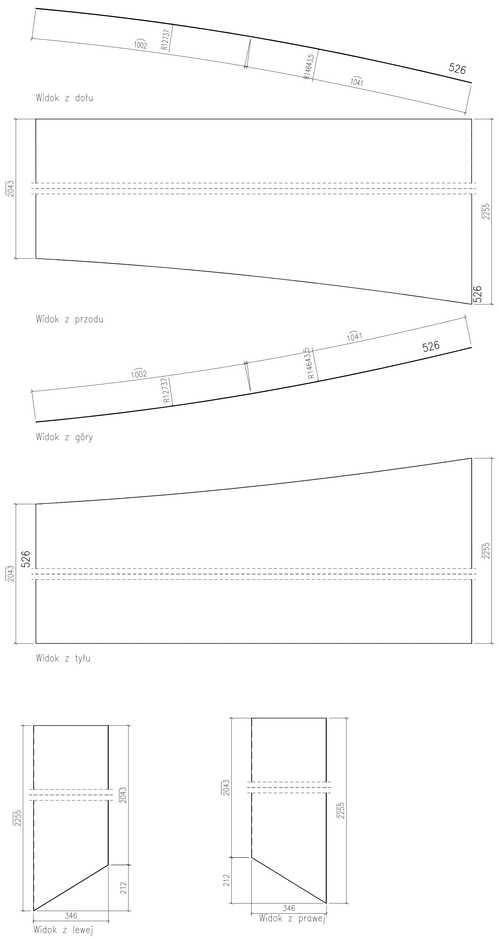

Poz. 527
skala 1:10

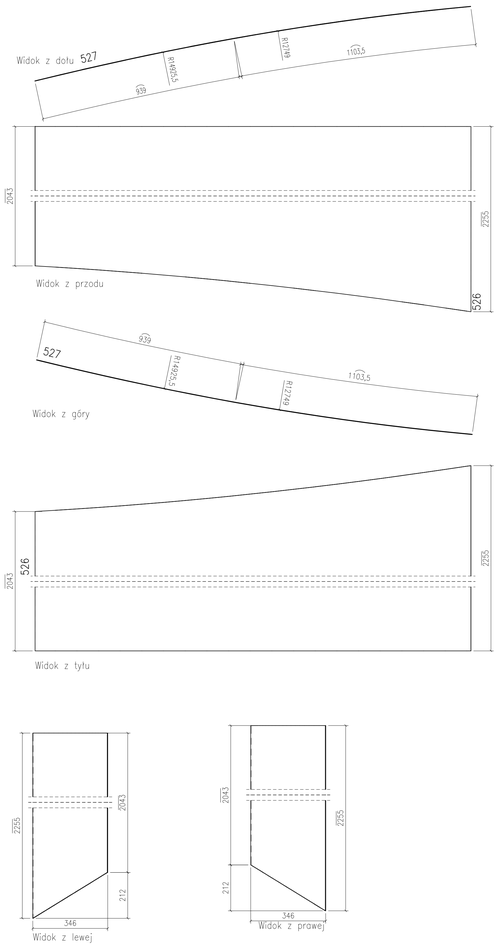

Poz. 528
skala 1:10

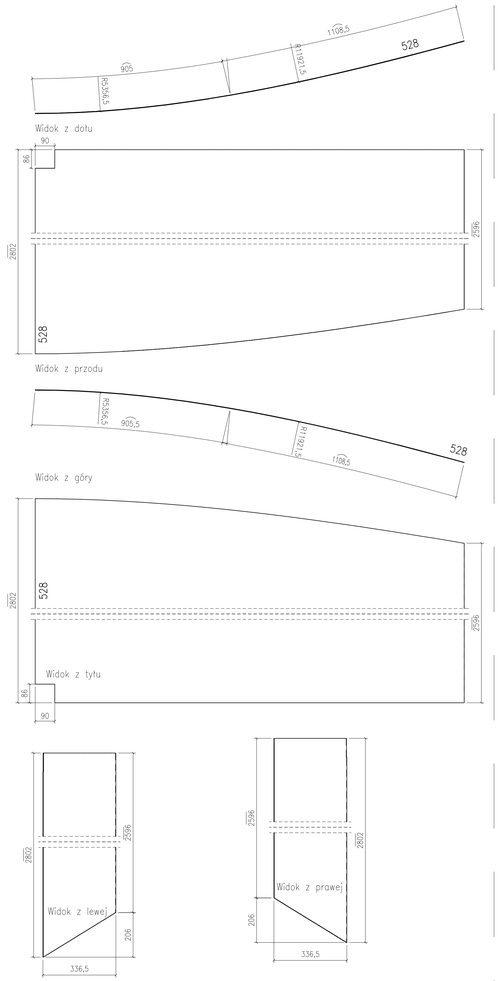

Poz. 529
skala 1:10

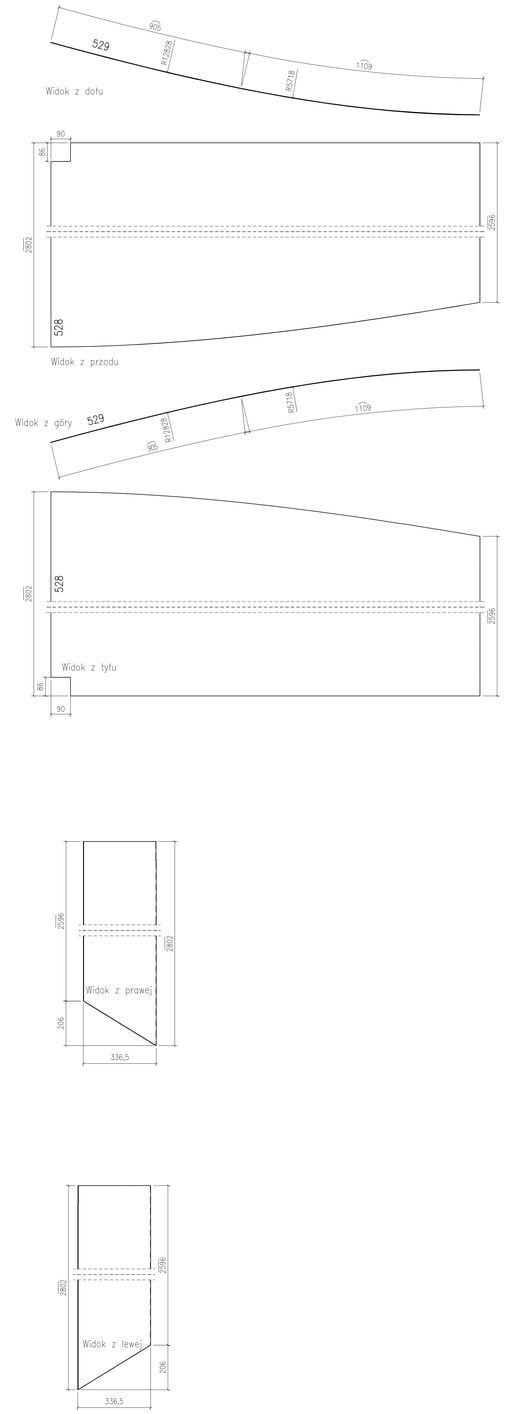

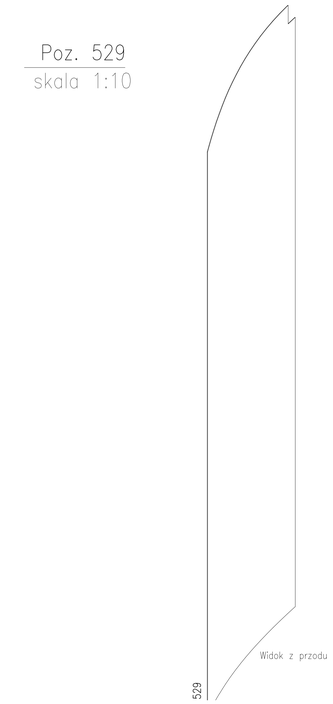

** Zestawienie dla jednego elementu wysyłkowego– Poz.529 Suma 2/2 X Wykonać

Nr.	Tnr	Poz.	Nazwa	Sztuk	Profil	Materiał	Długość	Waga	Ozn.
1	2	529	Elem.	1	BL2*2850	S235JR	2013	86.05	

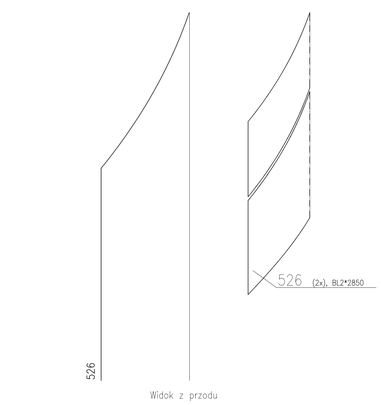

** Zestawienie dla jednego elementu wysyłkowego– Poz.526 Suma 2/2 X Wykonać

Nr.	Tnr	Poz.	Nazwa	Sztuk	Profil	Materiał	Długość	Waga	Ozn.
1	2	526	Elem.	1	BL2*2850	S235JR	2043	68.41	

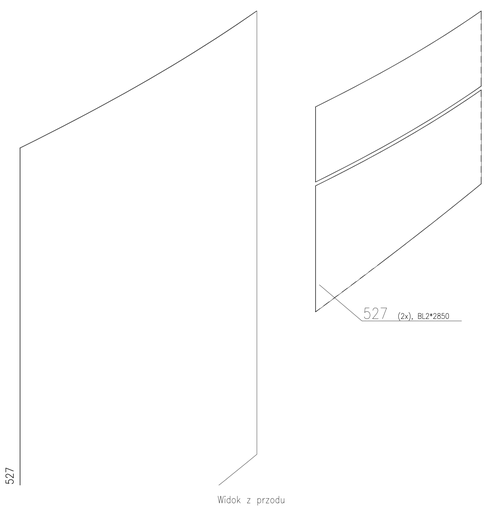

** Zestawienie dla jednego elementu wysyłkowego– Poz.527 Suma 2/2 X Wykonać

Nr.	Tnr	Poz.	Nazwa	Sztuk	Profil	Materiał	Długość	Waga	Ozn.
1	2	527	Elem.	1	BL2*2850	S235JR	2043	68.41	

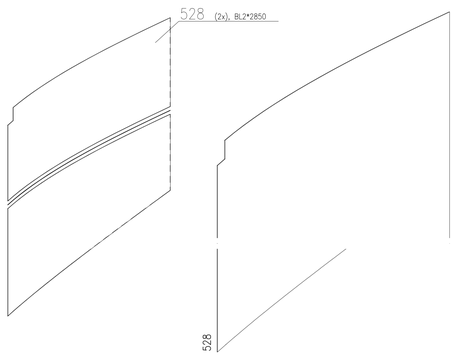

** Zestawienie dla jednego elementu wysyłkowego– Poz.528 Suma 2/2 X Wykonać

Nr.	Tnr	Poz.	Nazwa	Sztuk	Profil	Materiał	Długość	Waga	Ozn.
1	2	528	Elem.	1	BL2*2850	S235JR	2013	86.05	

UWAGI:

1. KONSTRUKCJA ZKOMPLETOWANA DO EXC2 KLASY KONSTRUKCJI SPAWANYCH wg. PN-EN-1090-2 (KLASA 2 wg PN-B-06200).
2. WYKONANIE, WYMAGANIA TECHNICZNE I TOLERANCJE ZGODNE Z NORMĄ PN-EN-1090-2.
3. KLASA WAŻNOŚCI SPOIN 3 (wg jednorodne następstwa spowodowanych C).
   POŁĄCZENIA SPAWANE NALEŻY WYKONYWAĆ W OPARCIU O PROJEKT TECHNOLOGII SPAWANIA, ABY WYKLUCZYĆ ODKSZTAŁCENIA SPAWALNICZE. WYKONAWCA ELEMENTÓW ZIDENTYFIKOWANY JEST WYGAC ZAKOŃCZENIU JAKOŚCI.
4. WSZELKIE ZMIANY KONSTRUKCYJNE WYNIKŁE PODCZAS MONTAŻU NALEŻY WCZEŚNIEJ UZGODNIĆ Z KONSTRUKTOREM.
5. POWIERZCHNIE KONSTRUKCJI STALOWYCH MUSZĄ BYĆ OZTŁUSZCZONE I OCZYSZCZONE Z PRZU.
6. KONSTRUKCJA OCZYSZCZONA PRZEZ OBROBKĘ STRUMIENOWO-ŚCIERNĄ DO STOPNIA SA2,5 ZGODNIE Z NORMĄ PN-EN ISO 8501-1.
7. ZABEZPIECZENIE ANTYKOROZYJNE:
   7.1. KLASA KOROZYJNOŚCI ŚRODOWISKA WG OPISU P.T.:
   7.1.1. KLASA KOROZYJNOŚCI ŚRODOWISKA C3 wg PN-ISO-12944 DLA ELEMENTÓW ZEWNĘTRZNYCH
   7.2. ZABEZPIECZENIE ANTYKOROZYJNEMU PODLEGAJĄ WSZYSTKIE ELEMENTY STALOWE.
   7.3. TRWAŁOŚĆ POWŁOKI ANTYKOROZYJNEJ – ŚREDNI OKRES.
   7.4. WYMAGANY OKRES OBWIAŁOŚCI NIE POWINIEN BYĆ KRÓTSZY NIŻ 5 LAT.
   7.5. WYKONAWCA KONSTRUKCJI JEST ODPOWIEDZIALNY DO WYKONANIA WALOWANIA REFERENCYJNEGO.
   7.6. KAŻDA WARSTWĘ POWŁOKI WALARSKIEJ WYKONAĆ W INNYM KOLORZE.
   7.7. KOLOR FARBY NAWIERZCHNIOWEJ DO UZGODNIENIA Z INWESTOREM.
   7.8. ELEMENTY WYMAGAJĄCE ZABEZPIECZENIA P.POŻ. WALOWAĆ ZESTAWEM FARBY MALARSKICH SPEŁNIAJĄCYCH ZARÓWNO ZABEZPIECZENIE ANTYKOROZYJNE DLA ŚRODOWISKA C1, C3 . JAK I PODAWĄ KLASĄ ODPORNOŚCI OGNIOWEJ WG OPISU P.T.
8. PO ZAWIKONTAWANIU KONSTRUKCJI STALOWEJ NALEŻY UZUPEŁNIĆ EWENTUALNE UBYTKI POWŁÓK ANTYKOROZYJNYCH POWSTAŁYCH PODCZAS TRANSPORTU I MONTAŻU (BLACHY OBLODOWY NALEŻY WALOWAĆ PO ZAMOCOWANIU DO KONSTRUKCJI WG OPISU P.T.).
9. ELEMENTY ZIDENTYFIKOWANY JAKO ZBRACAĆ.
10. ŚWIDŁAMI ŚCIĄGOWYMI DOWIERCAĆ.
11. PRZED WYKONANIEM KONSTRUKCJI ZAPŹNAĆ SIĘ Z OPISEM TECHNICZNYM PROJEKTU WYKONAWCZEGO.
12. BLACHY CZOŁOWE W POŁĄCZENIACH SPRĘŻANYCH ORAZ BLACHY STOPOWE DŹWIGARÓW STOSOWAĆ O KLASIE JAKOŚCI 225 wg PN-EN-10164.

POŁĄCZENIA SPRĘŻANE NA ŚRUBY HV KLASY 10.9.
ŚRUBY NALEŻY DOKRĘCAĆ OPTYMALNYM MOMENTEM ZALEŻNYM MIĘDZY INNYMI OD PRODUCENTA CZY RODZAJU OLIWIENIA BĄDŹ SMAROWANIA PAKSTA, WILGOTNOŚCIĄ POWIERZCHNI STYKU.
DLA ŚRUBAMI FIRMY FEINER HV MOMENTY WYNOSZĄ:
- DLA M12 SEA SPRĘŻAŃCA Sx=50kN, MOMENT DOKRĘCENIA Ma=100Nm
- DLA M16 SEA SPRĘŻAŃCA Sx=100kN, MOMENT DOKRĘCENIA Ma=250Nm
- DLA M20 SEA SPRĘŻAŃCA Sx=160kN, MOMENT DOKRĘCENIA Ma=450Nm

WARTOŚCI MAJĄ SPRĘŻAŃCE ZALEŻNE OD MOMENTU DOKRĘCENIA ŚRUB MU NALEŻY DOBRAĆ ZGODNIE Z NORMAMI ORAZ ZGODNIE Z ZALECENIAMI PRODUCENTÓW ŚRUB WYŚLIKÓW WYTRZYMAŁOŚCI. WARTOŚCI NORMOWE ORAZ ZALECANE PRZEZ PRODUCENTÓW MOGĄ RÓŻNIĆ SIĘ, OWSZEŃCIE W ZALEŻNOŚCI OD SPOSOBU SMAROWANIA POWIERZCHNI GAŁZOWYCH, POWIERZCHNIE STYKÓW SPRĘŻANYCH NIE WALOWAĆ.

WYMIARY OZNACZONE XXXXX NIE SĄ W SKALI

Nieoplone spoiny:
1. Pachwinowe:
   - jednostronne ( ) = 0.7 najmniejszej grubości spoinowych elem.
   - dwustronne ( ) = 0.5 najmniejszej grubości spoinowych elem.
2. Czołowe ( ) – na pełny przetop.

Kwartał	Zmiana / rewizja	Data	Wprowadził
Temat:			

"BUDOWA TUNELU AERODYNAMICZNEGO ZMIENNYCH TURBULENCJI"
w Pionkach, ul. Przemysłowa 2, 26-670 Pionki

Opracowanie:	Imię i nazwisko:	Nr uprawnień:	Podpis:	Jednostka opracowująca:
konstrukcja (projektant)	mgr inż. Adam Wilkos	PDK/0231/PWOK/11		ASK PRACOWNIA PROJEKTOWA ADAM WILKOS 25-612 Kielce, ul. Sienkiewicza 1 tel. +48 041 701 06 fax. +48 041 701 06 e-mail: a.wilkos@wp.pl
konstrukcja (sprawdzający)	mgr inż. Arkadiusz Gilód	PDK/0163/POOK/08		Branża: konstrukcja
sanitarna	mgr inż. Norbert Oczuś			Fazę: projekt wykonawczy
wentylacja	mgr inż. Rafał Ćwiok			Data: sierpień 2018 Skala: 1:10
				Nazwa rysunku: Poz.526-529
Inwestor: INSTYTUT TECHNIKI BUDOWLANEJ ul. Filtrowa 1 00-611 Warszawa				Nr rys: PW-KS-85 rew. - Arkusz: A0