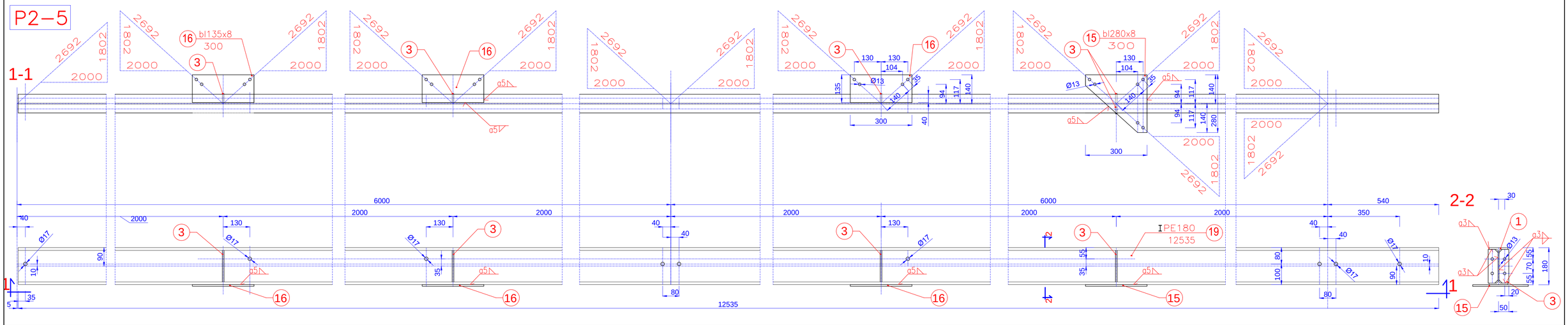

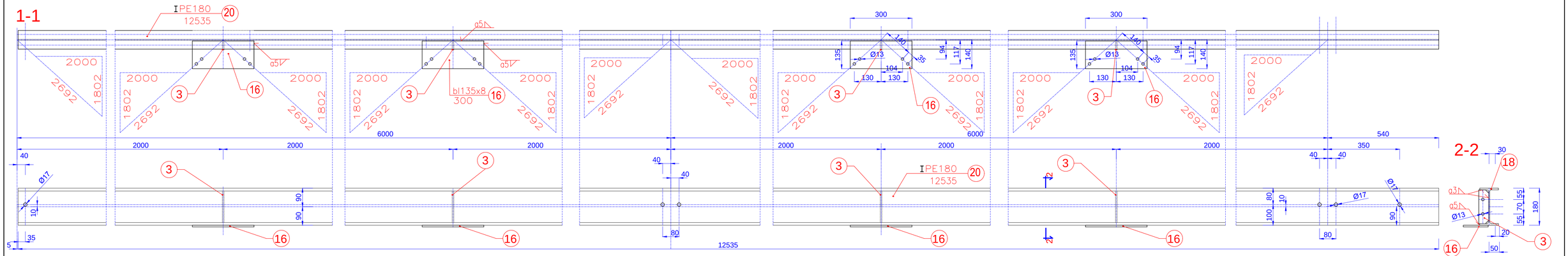

UWAGI:

1. Nie należy odmierzać wymiarów z rysunku ani używać go jako szablonu. Przed przystąpieniem do prac budowlanych wymiary należy sprawdzić w naturze. W przypadku stwierdzenia niezgodności należy zwrócić się do projektanta.
2. Projekt rozpatrywać razem z projektem budowlanym. Wszystkie rozbieżności skonsultować z projektantem.
3. Projekt należy zrealizować zgodnie ze sztuką budowlaną, warunkami technicznymi wykonywania i odbioru robót budowlanych oraz wytycznymi i technologią producentów materiałów budowlanych. W przypadku rozbieżności wymiarowych i technologicznych – skonsulatować się z projektantem.
4. Wszystkie materiały, urządzenia, elementy i technologie, powinny posiadać przewidziane prawem i odpowiednimi przepisami dopuszczenia, aprobaty i certyfikaty.

MATERIAŁY:

STAL S235 JR
ELEKTRODA EA 146

UWAGI:
1–ciecie blach wykonac w klasie 25
2–spoiny wykonac w poziomie jakości B wg PN–EN 1090–2
3–ostre krawedzie stępic

BIURO INŻYNIERSKIE – ANTOSIK
Ciszewska 3/4 02–443 Warszawa tel. 863 72 83

Nazwa adres obiektu	INSYTUT TECHNIKI BUDOWLANEJ Oddział Mazowiecki w Płonkach ul. Przemysłowa 2 26–670 Płonki dz. nr 1464/69 obręb Płonki				
Temat projektu	Zabudowa estakady suwnicy przemysłowej Q=125t przez zadaszenie i osłony przestrzeni pracy oraz powierzchni składowej, montażowej i naprawczej				
Tytuł rysunku	Płatwie P2–5,P2–6				
Faza projektu	Projekt wykonawczy	Branża	Architektoniczno–konstrukcyjna		
Projektował	mgr inż. Ludomir Antosik				Skala
	dr inż. Milada Suwalska–Antosik	poz. konstrukcyjne 481/66		30.12.2016	1:10
Sprawdził	dr inż. Jan Antosik	poz. konstrukcyjne 51–762/83		30.12.2016	Nr rys.
		Nr upr.	Podpisy	Data	W59