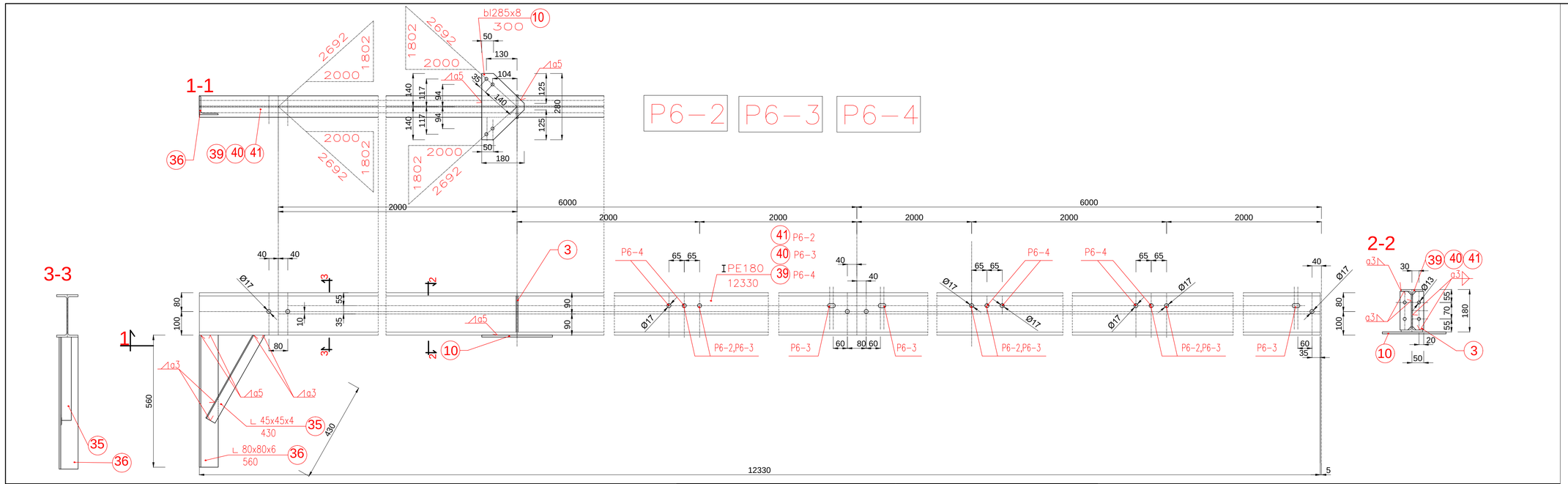

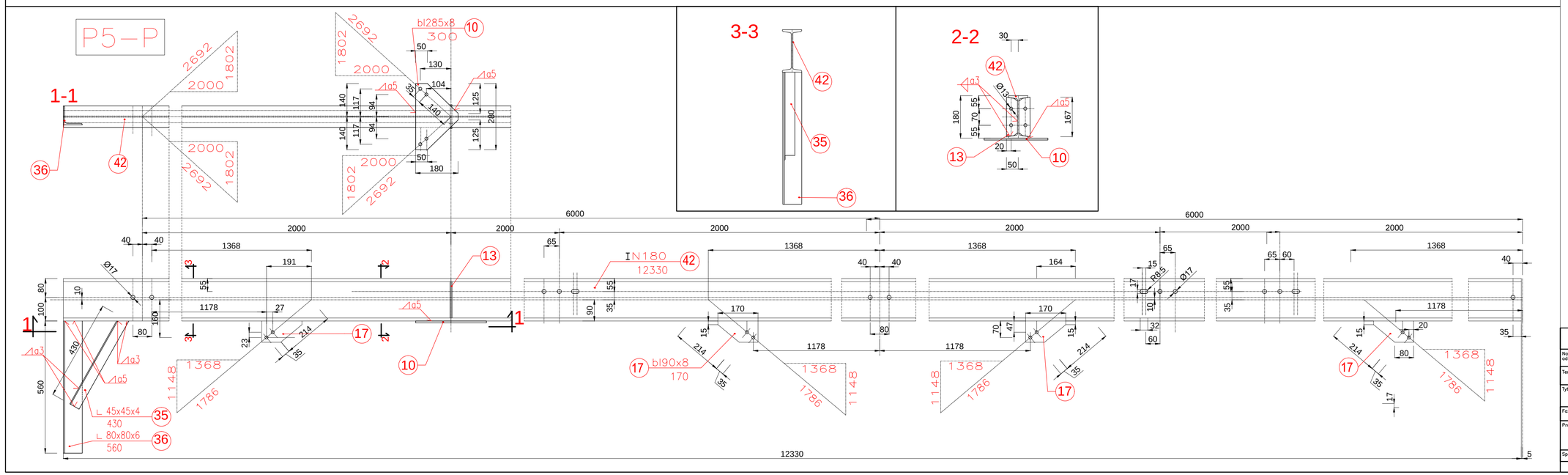

UWAGI:

1. Nie należy odmierzać wymiarów z rysunku ani używać go jako szablonu. Przed przystąpieniem do prac budowlanych wymiary należy sprawdzić w naturze. W przypadku stwierdzenia niezgodności należy zwrócić się do projektanta.
2. Projekt rozpatrywać razem z projektem budowlanym. Wszystkie rozbieżności skonsultować z projektantem.
3. Projekt należy zrealizować zgodnie ze sztuką budowlaną, warunkami technicznymi wykonywania i odbioru robót budowlanych oraz wytycznymi i technologią producentów materiałów budowlanych. W przypadku rozbieżności wymiarowych i technologicznych – skonsultować się z projektantem.
4. Wszystkie materiały, urządzenia, elementy i technologie, powinny posiadać przewidziane prawem i odpowiednimi przepisami dopuszczenia, aprobaty i certyfikaty.

MATERIAŁY:

STAL S235 JR
ELEKTRODA EA 146

UWAGI:
1–ciecie blach wykonac w klasie 25
2–spoiny wykonac w poziomie jakosci B wg PN–EN 1090–2
3–ostre krawedzie stępic

BIURO INŻYNIERSKIE – ANTOSIK Ciszewska 3/4 02-443 Warszawa tel. 863 72 83					
Nazwa adres obiektu	INSYTUT TECHNIKI BUDOWLANEJ Oddział Mazowiecki w Płonkach ul. Przemysłowa 2 26-670 Płonki dz. nr 1464/69 obręb Płonki				
Temat projektu	Zabudowa estakady suwnicy przemysłowej Q=125t przez zadaszenie i osłony przestrzeni pracy oraz powierzchni składowej, montażowej i nawrotowej				
Tytuł rysunku	Płatwie P6-2,P6-3,P6-4,P5-P				
Faza projektu	Projekt wykonawczy	Branża	Architektoniczno-konstrukcyjna		
Projektował	mgr inż. Ludomir Antosik				Skala
	dr inż. Milada Suwalska-Antosik		spec. konstrukcyjna 481/66	30.12.2016	1:10
Sprawdził	dr inż. Jan Antosik		spec. konstrukcyjna 51-762/83	30.12.2016	Nr rys. W68
		Nr upr.	Podpisy	Data	