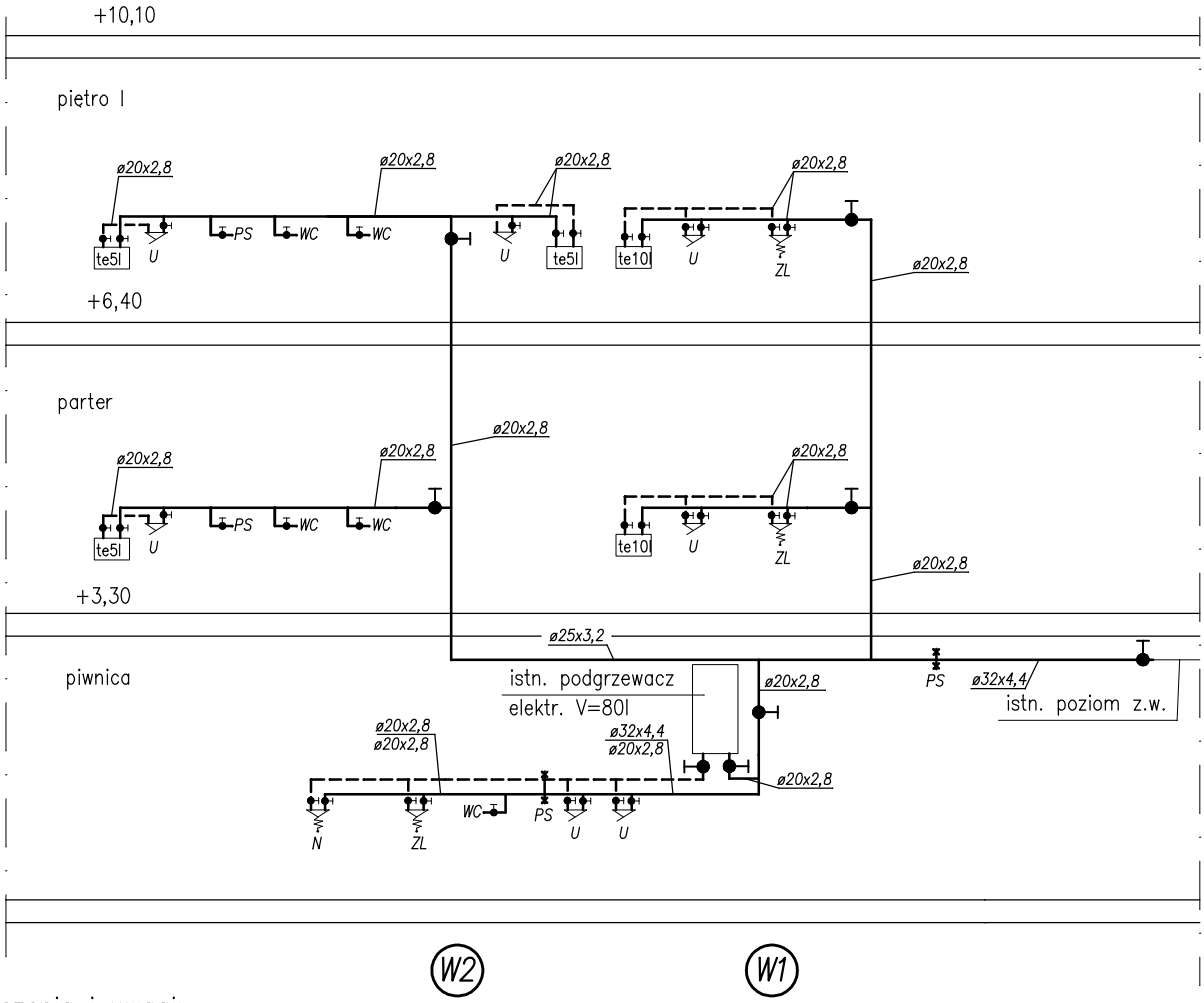

Oznaczenia i uwagi:

- proj. przewody z.w. BOR plus PN16
- proj. przewody z.w. BOR plus PN16
- istn. przewody wody

DDM - Dorota Doliwa-Mikołajska
01 407 Warszawa; ul Deotymy 19/21 m.2
tel.: 0 502 440 335; email: ddm@mikolajski.pl

projektowanie architektoniczne

BUDYNEK BIUROWY "H" Warszawa ul. Ksawerów 21				
Nazwa i adres obiektu budowlanego				
P B-W wymiany instalacji wod-kan			–	Nr 5
INSTAL. WODY - ROZWINIĘCIE			skala	rysunek
nazwa rysunku				
mgr inż. Roman Gościcki	instalacje sanitarne	St-270/88		
Imię inazwisko projektanta	**specjalność**	**Nr uprawnień bud.**	**data**	**podpis**
mgr inż. Eligiusz Kutyna	instalacje sanitarne	Wa 402/93		
Imię inazwisko sprawdzającego	**specjalność**	**Nr uprawnień bud.**	**data**	**podpis**