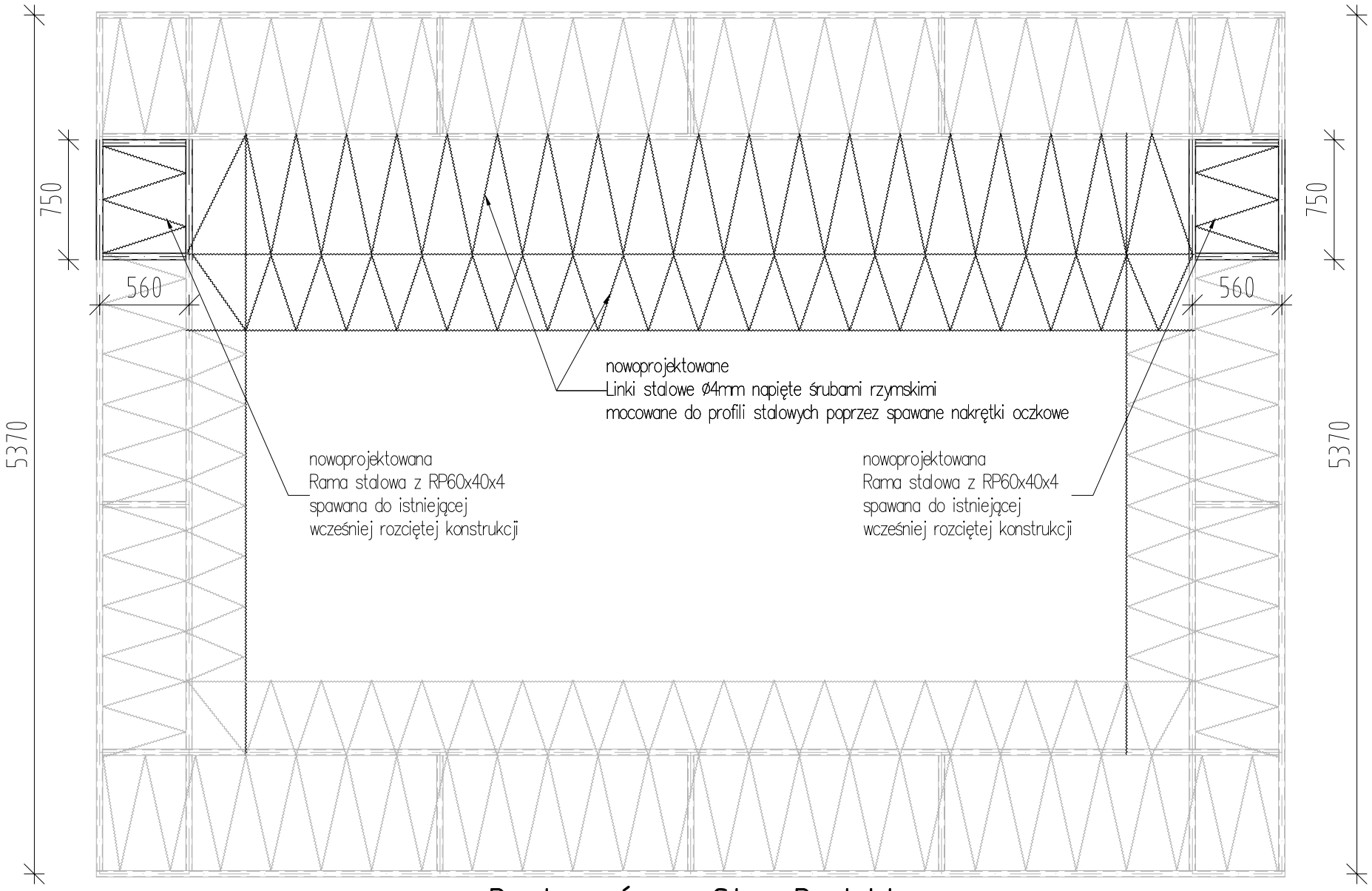

Rzut z góry - Stan Projektowany

Dolna rama okapu SPARK

Skala 1:35

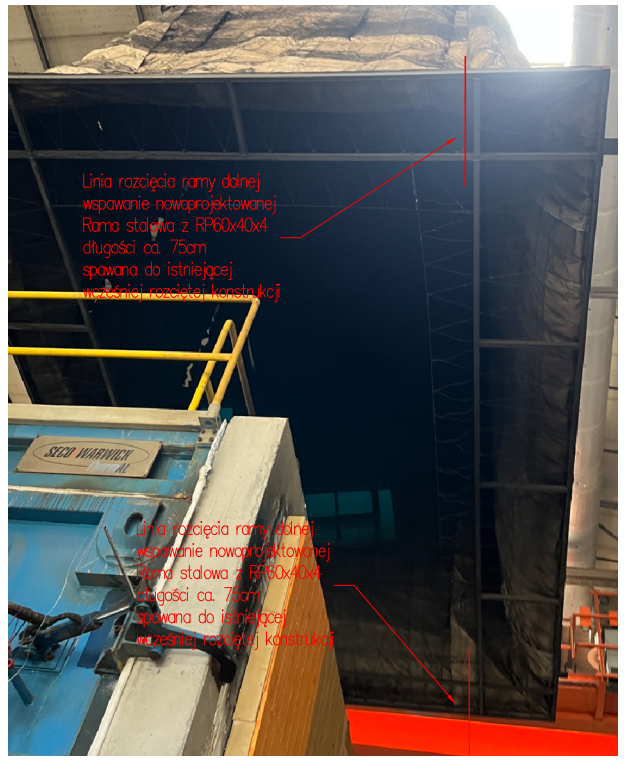

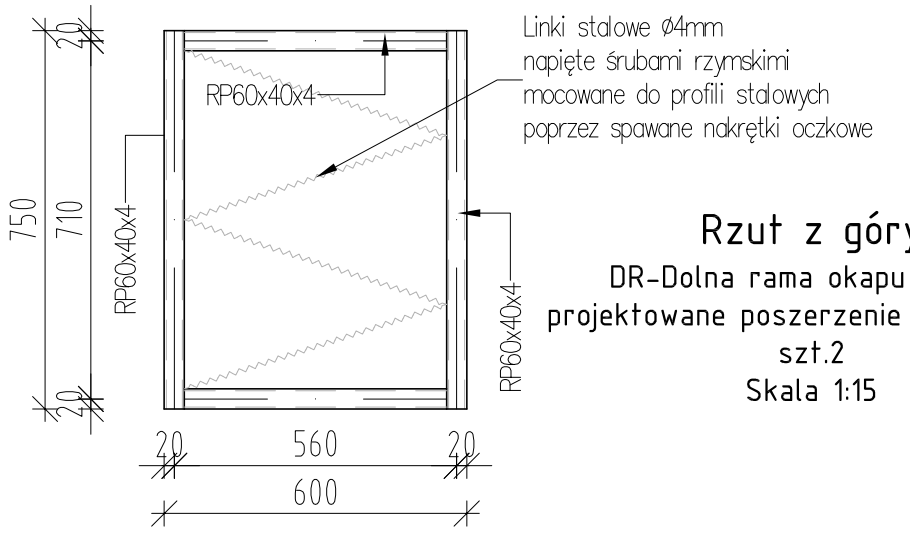

Rzut z góry

DR-Dolna rama okapu SPARK

projektowane poszerzenie ramy dolnej

szt.2

Skala 1:15

Instytut Techniki Budowlanej Zakład Konstrukcji Budowlanych, Geotechniki i Betonu ul. Filtrowa 1 00-611 Warszawa www.itb.pl	PRACA WEWNĘTRZNA ITB Z00NZK INSTYTUT TECHNIKI BUDOWLANEJ Projekt naprawy okapu nad stanowiskiem do badania odporności ogniowej F3 Spark w Laboratorium Badań Ogniowych Instytutu Techniki Budowlanej w Oddziale Mazowieckim w Pionkach
	Imię i Nazwisko:
Opracował:	mgr inż. Krzysztof Sztuka dr inż. Michał Teodorczyk
Tytuł rysunku:	Rys. nr 2. Rzut z góry - dolna rama okapu spark stan projektowany

Skala/Format:	Data:	Branża:
1:35 - A3	WRZESIEŃ 2025	KONSTRUKCJA